100% MODELLE

PÖSSL
das Original

D

2022

HANDMADE
IN GERMANY
SINCE 1989

2 WIN PLUS | 2 WIN S PLUS | 2 WIN R PLUS | 2 WIN RS PLUS | summit 600 PLUS

WENN ES ALL-INCLUSIVE SEIN SOLL

2 WIN PLUS
2 WIN S PLUS
2 WIN R PLUS
2 WIN RS PLUS

Die Plus-Modelle sind ein Angebot an alle, die sich nicht mit weniger zufrieden geben. So überzeugen sie bereits in Serie mit einer All-Inclusive-Ausstattung, die keine Wünsche offen lässt – und das zu einem unglaublich attraktiven Preis. Also nicht länger träumen, sondern einfach einsteigen und losfahren.

PLUS = ALL-INCLUSIVE

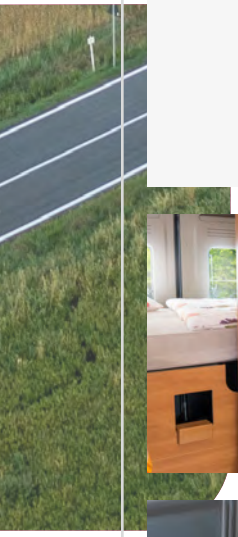

Klimaanlage
im Fahrerhaus

**Fahrsicherheits-
ausstattung**
ESP, ABS, ASR,
elektronische Weg-
fahrsperre, Zentral-
verriegelung
mit Funkfernbedie-
nung, Hillholder

Rückspiegel
elektr. verstell- und
beheizbar

Sonderpolsterung
„Silver“

Lederlenkrad

USB Ladeanschluss

Softlock Schließhilfe
Schiebetür

Fahrerhaus-
verdunkelung

LED-
Tagfahrlicht

Starke Motorisierung
Citroën/Peugeot -
2,2l Blue HDI -
102 kW/140 PS -
3,5t Light

Bedientasten Radio
am Lenkrad

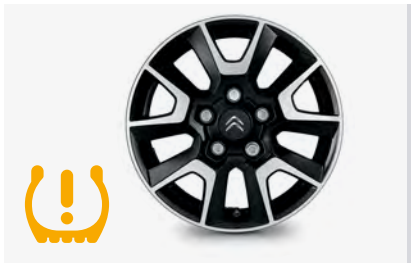

Alufelgen +
Reifendruck-
kontrollsystem

LOOK INSIDE 360°

2 WIN PLUS

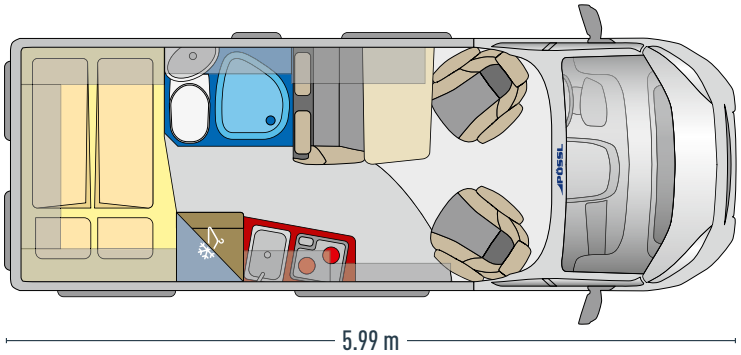

Geräumige Küche
Schränke und Schubladen bieten Platz für alle Utensilien

Classic Ausführung / Wohnwelt Silver
Tischplatte alternativ (optional, Form nicht mehr erhältlich), Tisch/Arbeitsplatte sowie Boden farblich geändert (ab Herbst 2021)

Großes Duschbad
Komfort fast wie zu Hause

- **Separat abgetrenntes Bad**
- **Rundumlaufende Dachstaukästen über dem Heckbett**

Geräumige Küche
Der Kühlschrank verfügt über zwei Scharniere und kann so in beide Richtungen geöffnet werden

Kingsize Bett
Mit 1.960 x 1.550 / 1.420 mm urgemütlich und extra groß

2 WIN S PLUS

LOOK INSIDE 360°

Classic Ausführung und Wohnwelt Silver
Tischplatte alternativ (optional)

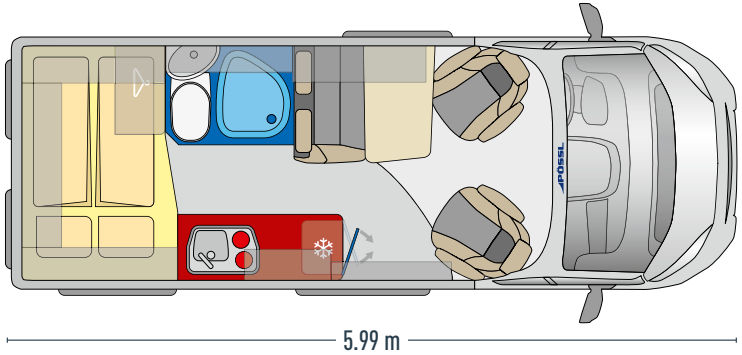

- **Einzigartig offenes Wohnraumkonzept**
- **Leistungsstarker Kompressorkühlschrank – in beide Richtungen zu öffnen, Frosterfach zum Herausnehmen**
- **Separat abgetrenntes Bad**

LOOK INSIDE 360°

2 WIN R PLUS

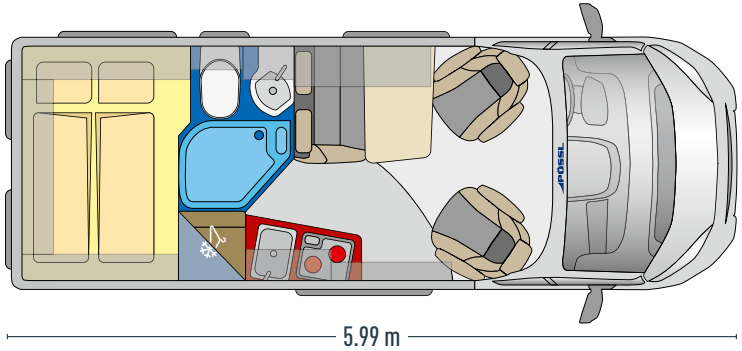

Elegance Ausführung (optional)
Wohnwelt Silver, Tischplatte alternativ (optional, Form nicht mehr erhältlich)

Geräumige Küche
Schränke und Schubladen bieten Platz für alle Utensilien

Praktisches Raumbad
Mehr Platz im Bad und gleichzeitig Raumtrenner

- **Hochgesetzter Kühlschrank – besonders bequem zu erreichen. Optional großer Kühlschrank mit separatem Frosterfach möglich**
- **Flexibles Raumbad mit hochwertigem Rollo – auch hervorragend als Raumteiler geeignet**

2 WIN RS PLUS

LOOK INSIDE 360°

Geräumige Küche
Der Kühlschrank verfügt über zwei Scharniere und kann so in beide Richtungen geöffnet werden.

Kingsize Bett
Urgemütlich und extra groß

Classic Ausführung und Wohnwelt Timeless
Tischplatte alternativ (optional), Aufstelldach (optional)

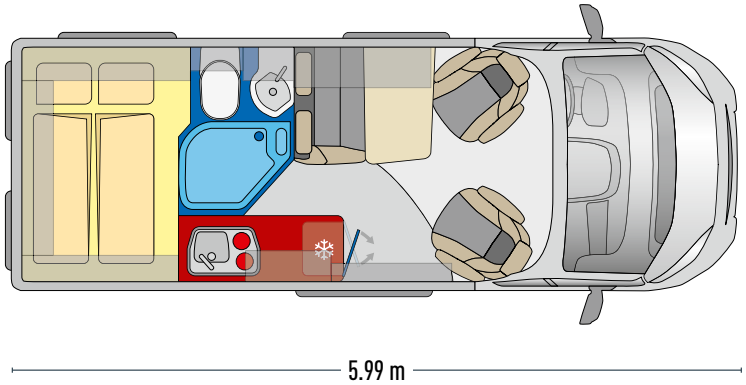

Einzigartig offenes Wohnraumkonzept

Flexibles Raumbad mit hochwertigem Rollo – auch hervorragend als Raumteiler geeignet

2 WIN PLUS
2 WIN S PLUS
2 WIN R PLUS
2 WIN RS PLUS

ABMESSUNGEN	
Länge (mm)	ca. 5.998
Breite (mm)	ca. 2.050
Höhe (mm)	ca. 2.580
Radstand (mm)	ca. 4.035
Innenhöhe (mm)	ca. 1.905

GEWICHT	
Zulässiges Gesamtgewicht (Serie)	3.500
Masse in fahrbereitem Zustand (ca.)*	2.860
Zuladung bei 20 l Frischwasser (ca.)*	640
Anhängelast ungebremst / gebremst	750 / 2.500**

BOARDTECHNIK	
Heizung	Truma Combi 4
Boilerinhalt in l (ca.)	10
Frischwassertank in l (ca.)	100
Abwassertank in l (ca.)	92
Gasflaschenkasten für (kg)	2 x 11
Ladegerät in A	18
Batterie	12V / 95 Ah
12-/230 V-Steckdosen	2
Kühlschrank in l (Inhalt / davon Froster)	ca. 80 / 5 (2Win Plus) ca. 100 / 8 (2Win S Plus) ca. 84 / 6 (2Win R Plus) ca. 100 / 8 (2Win RS Plus)
Absorber / Kompressor	Kompressor, Absorber (2Win Plus)

* Gewichtsangabe mit serienmäßig eingebautem Zubehör. Die Masse im fahrbereiten Zustand und die Zuladung verändern sich durch den Einbau von Sonderausstattung.

** Heavy 750/3.000 kg

AUSSTATTUNG WOHNBEREICH	
Vorgehängte Fenster	5/6 (grundrissabhängig)
Midiheki m. Verdunkelung u. Moskitonetz	1
Miniheki m. Verdunkelung u. Moskitonetz	1
Sitzplätze / Dreipunktgurte	4 / 4
Schlafplätze	2 (+1 optional)
Heckbett / Einzelbett in mm (ca.)	1.960 x 1.480 / 1.420 (2Win Plus) 1.960 x 1.550 / 1.420 (2Win S Plus) 1.960 x 1.570 / 1.450 (2Win R Plus) 1.960 x 1.570 / 1.535 (2Win RS Plus)
Querbett zur Schiebetüre in mm (ca., SA)	1.800 x 700
Mögliche Isofix Anbindungen	2 (Serie bei 2Win Plus, 2Win R Plus) 1 (optional bei 2Win S Plus, 2Win RS Plus)

BASISFAHRZEUG
Citroën Jumper oder Peugeot Boxer 3,5t Light oder 3,5t Heavy Chassis (optional)
4-Zylinder Turbodiesel, Euro 6d, Rußpartikelfilter
Fahrerairbag
Elektronische Wegfahrsperre, Zentralverriegelung mit Funkfernbedienung
Scheibenbremsen vorne und hinten, Servolenkung, Drehzahlmesser
Höhenverstellbare Scheinwerfer
3-Punkt-Sicherheitsgurte
Bereifung 215/70R15C, bei Heavy 225/75R16C
Elektrische Fensterheber Fahrer- und Beifahrerseite
Fahrerhausinnenbeleuchtung

FAHRERHAUS
Fahrer- und Beifahrerkomfortsitz drehbar mit beidseitigen Armlehnen
Höhenverstellbarer Fahrersitz
Großer Stauraum über dem Fahrerhaus

AUFBAU
Softlock Schließhilfe für Schiebetür
Breite, elektrisch ausfahrbare Trittstufe mit Warnsummer
Einstiegsbeleuchtung
Fliegenschutz-Schiebetür
Ausstellfenster mit Fliegengitterrollo, Verdunklungsplissée und Aussteller (grundrissabhängig)
Optimierte Mehrschicht-Dachisolierung (Styrodur, PE-Schaum)
Optimierte Bodenisolierung mit geschlossenzelligem Schaum (RTM-Schaum)
Wandisolierung mit flexiblen Isoliermatten (PE-Schaum)
Mini- und Midi-Hekis mit GFK-Adapter verbaut für eine optimale Passform und Dichtigkeit
Hochwertiges Midi-Heki über der Sitzgruppe
Klarglas Mini-Heki im Schlafbereich
Zusätzliches Bodenstaufach bei Sitzgruppe (grundrissabhängig)
Befestigungsmöglichkeit in der Heckgarage
Isofix Kindersitzbefestigung (grundrissabhängig)

WOHNRAUM
Wohnraummöbel mit pflegeleichten Oberflächen
Fahrerhaussitze komplett in die Wohnsitzgruppe integrierbar
Bei einigen Grundrissen großzügiger Stauraum in der Sitzbank
Beschläge und Auszüge in massiver Metallausführung in Haushaltsqualität
Große Dachschränke bieten viel Stauraum
Praktische, mit Druckknöpfen befestigte Müllbeuteltasche im Eingangsbereich (grundrissabhängig)

KÜCHE
Arbeitsplatte mit robuster Oberfläche und stoßfester Frontkante
Extra breite und rollengelagerte Küchenauszüge für mehr Stauvolumen
Wegklappbare Arbeitsflächenerweiterung auf der Eingangsseite (grundrissabhängig)
Kühlschrank mit integriertem Frosterfach
2 Flamm-Kocher mit Piezozünder und Glasabdeckung für zusätzliche Abstellfläche und Spritzschutz
Edelstahlspüle mit Glasabdeckung/Schneidebrett

BAD
Verschiedene grundrissabhängige Badlösungen für unterschiedlichste Wünsche
Großräumige Dusche mit herausnehmbarer Duschabdeckung (Raumbad)
Trennrollo, das auch als Raumteiler verwendet werden kann (Raumbad)
Handbrause in Chromoptik
Einhebelmischarmatur mit hochwertiger Keramikabdichtung
Schwenktoilette für mehr Bequemlichkeit

SCHLAFEN
Heckbetten mit großzügiger Liegefläche
Vergrößerung der Heckgarage durch stapelbare Heckbetten
Zusätzliche Staufächer unter den Heckbetten
Großzügige Dachstauschränke mit üppigem Stauvolumen
Zusätzliche offene Ablagen unterhalb der Dachstauschränke

TECHNIK
Komfort Ablassventil für Frischwassertank
Zwei Serviceöffnungen im Frischwassertank für bequeme Reinigung
Serviceklappe für Cassettentoilette mit praktischem Magnethalter
Leistungsstarke Truma Combi Heizung mit 10l Boiler
Angenehmer Schlafkomfort durch zusätzlichen Warmluftauslass im Hecktürbereich
Wasserversorgung über zuverlässiges Pumpensystem
Großzügiger Gasvorrat in bequem erreichbarem Gaskasten
CEE-Außenanschluss für 230 V mit Sicherungsautomat
Elektroschaltzentrale gut zugänglich unter dem Fahrersitz
Leistungsstarke 95 Ah Aufbaubatterie
Multifunktions-Panel, leicht bedienbar über der Eingangstür
Verstellbare Spots auf Schienensystem unter den Dachschränken sorgen für optimale Ausleuchtung

CHASSIS AUFPREISE	PREIS	MEHR-GEWICHT
Citroën /Peugeot 3,5t Light auf 3,5t Heavy	400,–	40 kg

MEHRAUSSTATTUNG:	2WIN PLUS CITROËN & PEUGEOT	2WIN S PLUS CITROËN & PEUGEOT	2WIN R PLUS CITROËN & PEUGEOT	2WIN RS PLUS CITROËN & PEUGEOT
Grundpreis 2WIN/ 2WIN S/ 2WIN R/ 2WIN RS auf Citroën Jumper/Peugeot Boxer 3,3 t, 2.2 l BlueHDI 102KW/140PS	42.699,–	42.699,–	43.699,–	43.699,–
Aufpreis 3,5 t Light	799,–	799,–	799,–	799,–
Alufelgen 15'' Light	599,–	599,–	599,–	599,–
90 l Dieseltank	199,–	199,–	199,–	199,–
Spiegel elektr. verstellbar und beheizbar	249,–	249,–	249,–	249,–
Captain Chair drehbar	449,–	449,–	449,–	449,–
DAB Antenne im Außenspiegel	99,–	99,–	99,–	99,–
USB Ladeanschluss	49,–	49,–	49,–	49,–
Bedientasten für Radio am Lenkrad	119,–	119,–	119,–	119,–
Getränkehalterung + Halterung für Smartphone/Tablet	199,–	199,–	199,–	199,–
Aluminium Finish für Armaturenbrett	119,–	119,–	119,–	119,–
Radiovorbereitung mit Lautsprecher (DAB)	199,–	199,–	199,–	199,–
Vollwertiges Reserverad	199,–	199,–	199,–	199,–
Faltverdunkelung Fahrerhaus	619,–	619,–	619,–	619,–
Ladebooster	319,–	319,–	319,–	319,–
2. Zündschlüssel mit Fernbedienung (ca. ab Frühjahr 2022)	69,–	69,–	69,–	69,–
Klimaanlage	1.435,–	1.435,–	1.435,–	1.435,–
LED-Tagfahrlicht	319,–	319,–	319,–	319,–
Verstärkte Lichtmaschine 220 Ah	220,–	220,–	220,–	220,–
Chromoptik für Kombiinstrument	59,–	59,–	59,–	59,–
Automatisches Licht und automatische Scheibenwischer	249,–	249,–	249,–	249,–
Nebelscheinwerfer	199,–	199,–	199,–	199,–
Lederlenkrad	199,–	199,–	199,–	199,–
Beifahrerairbag	299,–	299,–	299,–	299,–
Tempomat	319,–	319,–	319,–	319,–
Reifendruckkontrollsystem	269,–	269,–	269,–	269,–
Sonderpolster SILVER	219,–	219,–	219,–	219,–
Fenster Toiraum	219,–	219,–	219,–	219,–
Regulärer Gesamtpreis:	**50.989,–**	**50.989,–**	**51.989,–**	**51.989,–**
SONDERPREIS:	**43.699,–**	**43.699,–**	**44.699,–**	**44.699,–**
SIE SPAREN:	**7.290,–**	**7.290,–**	**7.290,–**	**7.290,–**

2 WIN PLUS
2 WIN S PLUS
2 WIN R PLUS
2 WIN RS PLUS

SONDERAUSSTATTUNG BASISFAHRZEUG

	+ KG	PREIS
Alufelgen - Aufpreis 15" auf 16" Light	10	130,-
Aufpreis 2.2 l BlueHDI 121KW/165 PS	-	1.000,-
Doppelblattfeder Hinterachse	17	129,-
Einparkhilfe hinten	1	359,-
Halterung Smartphone/Tablet am oberen Teil der Mittelkonsole (mit abschließbarem Handschuhfach statt Cupholder)	-	129,-
Klimaautomatik (Aufpreis auf Plus-Ausstattung)	-	429,-
Lackierung - Sonderfarben	2,5	999,-
Lackierung - Metallic	2,5	599,-
Schmutzfänger vorne und hinten	3	159,-
Spiegel elektrisch anklappbar (Aufpreis auf Plus-Ausstattung)	0,2	219,-

	+ KG	PREIS
Standheizung Webasto	6	1.399,-
Stoßfänger vorne lackiert (außer Sonderfarben, Tizian Rot und Imperial Blau) (nicht bei Heavy)	-	299,-
Totwinkelassistent mit Querbewegungserkennung	-	699,-
Traction+	-	99,-
Unterfahrschutz	1,5	199,-
Verkehrsschilderkennung inkl. Spurhalteassistent und Fernlichtumschaltung mit Notbremsassistent	0,5	1.099,-

SONDERAUSSTATTUNG AUSBAU

	+ KG	PREIS
Classic-Ausführung (Holzdekor Calva Apfel)	-	Serie
Elegance Ausführung (Holzdekor Dakota Eiche mit Ambiente-klappe)	-	699,-
Wohnwelt Marais	-	219,-
Tischplatte alternativ	5	229,-
Bettverbreiterung für Sitzgruppe inkl. Tischplatte alternativ	9	359,-
7-Zonen Premiumkaltschaum-Matratzen	1	339,-
Aufstelldach in Farbe weiß	127	4.199,-
Aufstelldach in Fahrzeug-Farbe	127	5.199,-
Slimtower Absorber Kühlschrank 133 / 12 (Inhalt in l/ davon Froster) (nur 2WIN R Plus)	12	159,-
Bordbatterie zusätzlich 95 Ah	27	379,-
Elektropaket für Aufbau (230V, USB Steckdosen)	1	229,-
Elektropaket II (USB-Steckdose, Heck-Stauraum Beleuchtung)	3	229,-
Steckdose 12V in Heckgarage	1	119,-
Heck-Stauraum Beleuchtung	2	89,-
Solaranlage Vorbereitung (nicht i.V.m. Aufstelldach)	2	179,-
Lautsprecher im Aufbau (nur i.V.m. Elektropaket im Aufbau)	3	249,-
SAT-Anlagen Vorbereitung (nicht i.V.m. Aufstelldach)	2	179,-
Vorbereitung Flachbildschirm (Bildschirmhalter)	5	269,-
Truma Heizung Combi 4E (Gas/Elektro) (nur i.V.m. CP Plus)	2	659,-

	+ KG	PREIS
Truma Heizung Combi 6E (Gas/Elektro) (nur i.V.m. CP Plus)	2	749,-
Truma Heizung Combi 6 (nur i.V.m. CP Plus)	2	299,-
Truma Dieselheizung	4	1.099,-
Truma Dieselheizung + Elektro (nur i.V.m. CP Plus)	4	1.849,-
Truma Bedienteil CP Plus	-	109,-
Gas - Duo Control CS	2	399,-
Winterpaket *	15	1.499,-
Abwassertank isoliert	2	229,-
Isoliermatte für Hecktüren	2	259,-
Rahmenfenster anstatt vorgehängte Fenster	-	549,-
Fenster - Schiebefenster im Heck rechts 2WIN / 2WIN S Plus (statt Ausstellfenster)	4	229,-
Fenster - Schiebefenster im Heck rechts 2WIN R / 2WIN RS Plus	4	519,-
Fenster - im Heck links 2WIN / 2WIN S Plus (ausstellbar)	5	519,-
Stoßfänger hinten in Wagenfarbe lackiert	-	359,-
Stoßfänger vorne in Wagenfarbe lackiert	-	549,-
Tresor für Bodenstaufach	10	419,-
Verzurrsystem Heckgarage	5	219,-
Vollelektrische Schiebetür	8	829,-
Isofix Kindersitzbefestigung (2WIN S Plus / 2WIN RS Plus)	-	269,-

*Winterpaket: Abwassertank isoliert und beheizt m. beheizb. Tank- u. Abwasserrohren, Isoliermatten Hecktüren

SENJA OG MID
ESCAPE THE CROWD

TOP PREIS-LEISTUNGS-VERHÄLTNIS FÜR GIPFEL-STÜRMER!

summit 600 PLUS

Das volle Programm: Der Summit 600 Plus ist das Summit-Modelle für Kunden, die das Besondere lieben. Mit seiner All-Inclusive-Ausstattung und den vielen PLUS-Vorteilen von Citroën bzw. Peugeot lässt er keine Wünsche offen.
Sie haben die Wahl: Luxus, Komfort und ein Qualitäts-Chassis auf Citroën Jumper / Peugeot Boxer. Der Summit 600 Plus.

PLUS = ALL-INCLUSIVE

Klimaanlage im Fahrerhaus

Fahrsicherheits-ausstattung
ESP, ABS, ASR, elektronische Weg-fahrsperre, Zentral-verriegelung mit Funkfernbedie-nung, Hillholder

Rückspiegel elektr. verstell- und beheizbar

Seitz S4 LuxusFenster mit Premium Verdunklungs-rollos (nicht im Heck)

Lederlenkrad

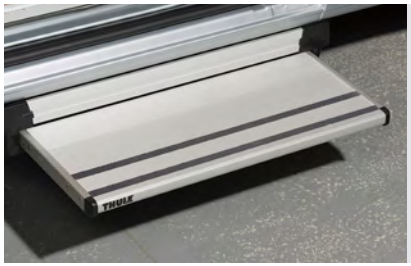

Elektrische Trittstufe

Extrem breiter Heckstauraum (105 cm)

Fahrerhaus-verdunkelung

LED-Tagfahrlicht

Starke Motorisierung
Citroën/Peugeot 2,2 l BlueHDI 102 KW / 140 PS 3,5 t Light

Tempomat

Alufelgen + Reifendruck-kontrollsystem

LOOK INSIDE
360°

summit
600 PLUS

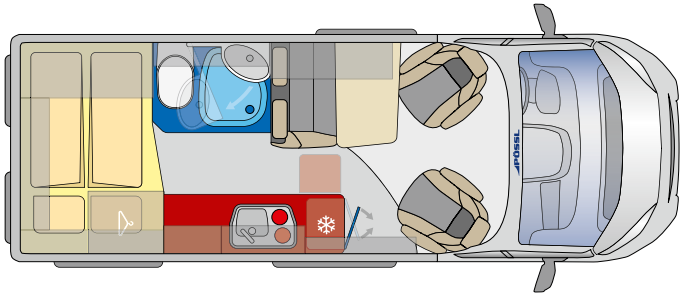

5.99 m

Nobles Ambiente

Das Holzdekor Eiche Kupfer Bora (optional) und die Wohnwelt Mindoro (alternativ) harmonieren bestens mit den hochwertigen und geschwungenen Tricolor-Klappen, Tisch mit Ausdrehteil (optional)

Komfortable Küche
Zwei-Flammkocher mit Piezozündung

Extra große Sitzgruppe
Mit ergonomischem Formpolster, Tisch mit Ausdrehteil (optional)

Schlafen wie zu Hause
Im größten Doppelbett seiner Klasse (1.960 mm x 1.600 /1.470 mm)

Großzügiges Schwenkbad
Unsere Premium-Badlösung der Luxusklasse, Sanitärpaket (optional)

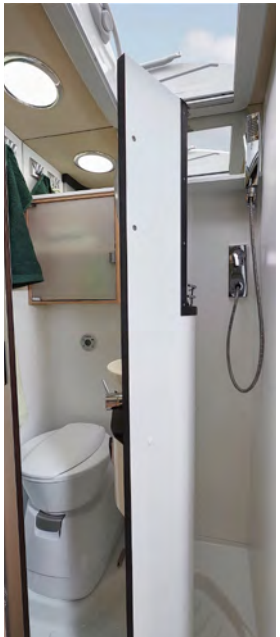

summit
600 PLUS

ABMESSUNGEN	
Länge (mm)	ca. 5.998
Breite (mm)	ca. 2.050
Höhe (mm)	ca. 2.580
Radstand (mm)	ca. 4.035
Innenhöhe (mm)	ca. 1.905

GEWICHT	
Zulässiges Gesamtgewicht (Serie)	3.500
Masse in fahrbereitem Zustand (ca.)*	2.865
Zuladung bei 20 l Frischwasser (ca.)*	635
Anhängelast ungebremst / gebremst	750 / 2.500**

BOARDTECHNIK	
Heizung	Truma Combi 4
Boilerinhalt in l (ca.)	10
Frischwassertank in l (ca.)	100
Abwassertank in l (ca.)	100
Gasflaschenkasten für (kg)	1 x 11 und 1 x 5
Ladegerät in A	16
Batterie	12 V / 95 Ah
12-/230 V-Steckdosen	2 / 1
Kühlschrank in l (Inhalt / davon Froster)	ca. 100 / 8
Absorber / Kompressor	Kompressor

AUSSTATTUNG WOHNBEREICH	
Integrierte Rahmen-Isolierfenster (Rollo)	5 (2x Heck vorgehängt)
Dachhaube m. Verdunkelungsrollo	3
Sitzplätze / Dreipunktgurte	4 / 4
Schlafplätze	2 (+1 optional)
Heckbett in mm (ca.)	1.960 x 1.600 / 1.470
Querbett zur Schiebetüre in mm (ca., SA)	1.800 x 700

BASISFAHRZEUG
Citroën Jumper oder Peugeot Boxer 3,3t/3,5t Light oder 3,5t Heavy Chassis (optional)
4-Zylinder Turbodiesel, Euro 6d, Rußpartikelfilter
Fahrerairbag
Elektronische Wegfahrsperre, Zentralverriegelung mit Funkfernbedienung
Scheibenbremsen vorne und hinten, Servolenkung, Drehzahlmesser
Höhenverstellbare Scheinwerfer
3-Punkt-Sicherheitsgurte
Bereifung 215/70R15C, bei Heavyi 225/75R16C
Elektrische Fensterheber Fahrer- und Beifahrerseite
Fahrerhausinnenbeleuchtung

AUFBAU
Einstiegsbeleuchtung
Integrierte Rahmenfenster (nicht im Heck)
Fliegenschutz-Schiebetür
Alle Fenster mit Fliegengitterrollo, Verdunklungsplissée und Aufsteller
Optimierte Mehrschicht-Dachisolierung
Optimierte Bodenisolierung mit geschlossenzelligem Schaum (RTM-Schaum)
Wandisolierung mit flexiblen Isoliermatten (PE-Schaum)
Mini und Midi Hekis mit GFK-Adapter verbaut für optimale Passform und Dichtigkeit
Zusätzliches Bodenstaufach bei Sitzgruppe
Befestigungsmöglichkeit in der Heckgarage

SCHLAFEN
Heckbetten mit großzügiger Liegefläche
Vergrößerung der Heckgarage durch stapelbare Heckbetten
Zusätzliche Staufächer unter den Heckbetten
Heckbereich ausgebaut mit rundumlaufenden Dachstauschränken

* Gewichtsangabe mit serienmäßig eingebautem Zubehör. Die Masse im fahrbereiten Zustand und die Zuladung verändern sich durch den Einbau von Sonderausstattung.
** Heavy 750/3.000 kg

FAHRERHAUS
Fahrer- und Beifahrerkomfortsitz drehbar mit beidseitigen Armlehnen
Höhenverstellbarer Fahrersitz
Großer Stauraum über dem Fahrerhaus

WOHNRAUM
Wohnraummöbel mit pflegeleichten Oberflächen
Fahrerhaussitze komplett in die Wohnsitzgruppe integrierbar
Beschläge und Auszüge in massiver Metallausführung in Haushaltsqualität
Große Dachschränke bieten viel Stauraum
Möbelbau aus hochwertiger Manufaktur
Dachschränke mit indirekter Beleuchtung

KÜCHE
Hochwertige Arbeitsplatte mit robuster Oberfläche
Kühlschrank mit integriertem Frosterfach
2 Flamm-Kocher mit Piezozünder und Glasabdeckung für zusätzliche Abstellfläche und Spritzschutz
Edelstahlspüle mit Glasabdeckung

BAD
Handbrause in Chromoptik
Einhebelmischarmatur mit hochwertiger Keramikabdichtung
Variable Schwenkwand für optimal Platzausnutzung
Schwenktoilette für mehr Bequemlichkeit und Keramik-Inlay für einfaches Reinigen

TECHNIK
Leistungsstarke Truma Combi Heizung mit 10l Boiler
Wasserversorgung über zuverlässiges Pumpensystem
Über Heckzugang bequem erreichbarer Gaskasten
CEE-Außenanschluss für 230 V mit Sicherungsautomat
Leicht bedienbares Multifunktions-Panel
LED-Spots im gesamten Wohnbereich

MEHRAUSSTATTUNG:	SUMMIT 600 PLUS CITROËN / PEUGEOT
Grundpreis Summit 600 auf Citroen Jumper/Peugeot Boxer 3,3 t, 2.2 l BlueHDI 102KW/140PS	43.599,–
Aufpreis 3,5 t Light	799,–
Alufelgen 15'' Light	599,–
90 l Dieseltank	199,–
Außenspiegel elektrisch verstell- und beheizbar	249,–
Captain Chair drehbar	449,–
DAB Antenne im Außenspiegel	99,–
USB Ladeanschluss	49,–
Bedientasten für Radio am Lenkrad	119,–
Getränkehalterung + Halterung für Smartphone/Tablet	199,–
Aluminium Finish für Armaturenbrett	119,–
Radiovorbereitung mit Lautsprecher (DAB)	199,–
Vollwertiges Reserverad	199,–
Faltverdunkelung Fahrerhaus	619,–
Ladebooster	319,–
2. Zündschlüssel mit Fernbedienung (ca. ab Frühjahr 2022)	69,–
Klimaanlage	1.435,–
LED-Tagfahrlicht	319,–
Verstärkte Lichtmaschine 220 Ah	220,–
Chromoptik für Kombiinstrument	59,–
Automatisches Licht und automatische Scheibenwischer	249,–
Nebelscheinwerfer	199,–
Lederlenkrad	199,–
Beifahrerairbag	299,–
Tempomat	319,–
Trittstufe Omnistep Slide Out	529,–
Reifendruckkontrollsystem	269,–
Sonderpolster Original Captain Chair	219,–
Seitz S 4 Luxusfenster getönt mit Rollos (nicht im Heck)	329,–
Regulärer Gesamtpreis:	**52.528,-**
SONDERPREIS:	**43.699,-**
SIE SPAREN:	**8.829,-**

SONDERAUSSTATTUNG BASISFAHRZEUG	+ KG	PREIS CITROËN /PEUGEOT
Alufelgen - Aufpreis 15'' auf 16'' Light	10	130,-
Aufpreis 2.2 l BlueHDI 121KW/165 PS	-	1.000,-
Doppelblattfeder Hinterachse	17	129,-
Einparkhilfe hinten	1	359,-
Halterung Smartphone/Tablet am oberen Teil der Mittelkonsole (mit abschließbarem Handschuhfach statt Cupholder)	-	129,-
Klimaautomatik (Aufpreis auf Plus-Ausstattung)	-	429,-
Lackierung - Sonderfarben	2,5	999,-
Lackierung - Metallic	2,5	599,-
Schmutzfänger vorne und hinten	3	159,-
Spiegel elektrisch anklappbar (Aufpreis auf Plus-Ausstattung)	0,2	219,-
Standheizung Webasto	6	1.399,-
Stoßfänger vorne lackiert (außer Sonderfarben, Tizian Rot und Imperial Blau) (nicht bei Heavy)	-	299,-
Totwinkelassistent mit Querbewegungserkennung	-	699,-
Traction+	-	99,-
Unterfahrschutz	1,5	199,-
Verkehrsschilderkennung inkl. Spurhalteassistent und Fernlichtumschaltung mit Notbremsassistent	0,5	1.099,-

CHASSIS AUFPREISE	PREIS	MEHR-GEWICHT
Citroën /Peugeot 3,5t Light auf 3,5t Heavy	400,–	40 kg

SONDERAUSSTATTUNG AUFBAU	+ KG	PREIS
Holzdekor Rosenholz	-	Serie
Holzdekor alternativ Eiche Kupfer Bora	-	399,-
Wohnwelt Original Captain Chair	-	Serie
Wohnwelt alternativ Mindoro	-	379,-
Wohnwelt alternativ Samba	-	379,-
Bettverbreiterung 3. Schlafplatz quer (inkl. Tisch mit Ausdrehteil)	10	359,-
Tisch mit Ausdrehteil	8	249,-
Aufstelldach in Farbe weiß	127	4.199,-
Aufstelldach in Fahrzeug-Farbe	127	5.199,-
SkyRoof aufstellbar mit hinterleuchtetem Baldachin und LED Spots	1	2.899,-
Bordbatterie zusätzlich 95 Ah	27	379,-
Zusätzlicher Steckdosensatz 230V / USB	1	229,-
Solarvorbereitung	1	169,-
Lautsprecher Heckbereich	2	229,-
TV/SAT Vorbereitung	1	169,-
Truma Combi 6 (nur i.V.m. Truma Bedienteil CP Plus)	2	299,-
Truma Combi 6E (nur i.V.m. Truma Bedienteil CP Plus)	2	749,-
Truma Bedienteil CP Plus	-	109,-
Gas - Duo Control CS	3	399,-
Winterpaket*	2	429,-
Isothermvorhang Heck	2	199,-
Zusatzfenster hinten links	10	529,-
Abwasserventil elektrisch	-	299,-
Isofix für Sitzbank	4	219,-
5. Sitzplatz - an Sitzbank ausziehbarer Einzelsitz	15	799,-
Schließhilfe Softlock für seitliche Schiebetür	4	729,-
Vollelektrische Schiebetür	8	1.349,-
Sanitärpaket Summit (Kleiderhaken, Spiegel 2-fach beleuchtet, Ablage in der Schwenkwand)	2	219,-
Fahrerhausteppich	2	99,-
Verzurrschienen Heckgarage	5	219,-

* Winterpaket: Abwassertank beheizb., Warmluftführung vom Boiler bis Küche, Thermomatten Hecktüren

Exterieur

FÜR JEDEN GESCHMACK ETWAS DABEI

Verleihen Sie Ihrem PÖSSL ganz einfach noch mehr Stil: Durch unterschiedliche Lackierungen und original Alufelgen mit moderner Optik.

ALUFELGEN

	15“	16“	Heavy 16“
Citroën / Peugeot			

LACKIERUNG

Imperial Blau

Tizian Rot

Weiß

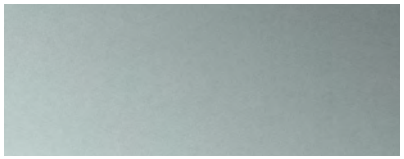
Lago Azurro metallic

Profondo Rot metallic

Artense Grau Metallic

Eisen Grau metallic

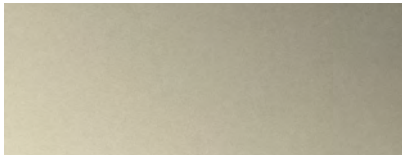
Golden White metallic

Graphito Grey metallic

PÖSSL

facebook.com/poesslreisemobile

instagram.com/poessl_original

youtube.com/pösslgroup

pinterest.de/poesslgroup

vimeo.com/poesslgroup

linkedin.com/company/poesslgroup

2WIN PLUS
2WIN S PLUS
2WIN R PLUS
2WIN RS PLUS
SUMMIT 600 PLUS

Wir sind in 14 Ländern gerne für Sie da!
Und natürlich auch unter **www.poessl-mobile.de**

EINE MARKE DER
PÖSSL GROUP

developed by papillo.de

Technische Änderungen und Irrtümer vorbehalten. Bitte beachten Sie, dass Abbildungen dieses Prospekts zum Teil Dekorationen, Alternativdesigns oder Sonderausstattungen enthalten, die nicht zum Lieferumfang gehören bzw. für die Mehrkosten entstehen. Alle Maßangaben in Millimeter, wenn nicht anders gekennzeichnet. Farbabweichungen sind drucktechnisch möglich. Preise inkl. der aktuell geltenden gesetzlichen Mehrwertsteuer. Stand 09/2021 - Version 2

*Die „Masse in fahrbereitem Zustand" umfasst nach den EG-Richtlinien 97 / 27 EG und EN 1645-2 das Leergewicht des Fahrzeugs – inkl. Fahrer (75 kg) und gefüllten Kraftstofftanks sowie folgender Grundausstattung: Wassertank mit reduziertem Volumen (20 l), eine gefüllte Alugasflasche (15 kg) und eine Kabeltrommel (4 kg). Die technisch zulässige Gesamtmasse darf durch die persönliche Ausrüstung, mitfahrende Personen und eine evtl. Sonderausstattung nicht überschritten werden. Mit dem Einbau von Sonderzubehör verringert sich die Zuladung und die zulässige Personenanzahl kann sich ggf. reduzieren. Die Angaben über Lieferumfang, Aussehen, Leistung, Maße und Gewichte der Fahrzeuge entsprechen den zum Zeitpunkt der Drucklegung vorhandenen Kenntnissen und den europäischen Homologationsbestimmungen. Bis zum Fahrzeugkauf bzw. bis zur Lieferung können sich diese ändern. Abweichungen im Rahmen der Werkstoleranzen (+ / - 5 % max.) sind möglich und zulässig.